De Projectinrichter

www.deprojectinrichter.com
088 - 650 12 34

Marva

Design: Mathias Seiler

girsberger

Marva

Swivel chair with upholstered back Draaistoel met gestoffeerde rug

Swivel chair with mesh back Draaistoel met netweave rug

Design:
Mathias Seiler

Marva is a homely-looking swivel chair. Its technical features are almost entirely hidden, yet Marva still has all the functions and adjustability you would expect of an ergonomic swivel chair: Synchronic mechanism with automatic spring tension adjustment for dynamic sitting, precise adjustment of the seat, backrest and lumbar area, engageable negative seat tilt for upright sitting and multiple armrest settings. With all these features, Marva fully complies with the most stringent standards for office swivel chairs in accordance with EN 1335 Type A. The synchronic mechanism technology is concealed and integrated into the seat.
Even the operating controls are mounted flush with the seat.

Marva is een bureaustoel met een huiselijke uitstraling waarvan de techniek grotendeels onzichtbaar is. Toch beschikt hij over alle functies en instelmogelijkheden die je van een ergonomische stoel mag verwachten: een synchroonmechaniek met automatische gewichtsinstelling voor bewegend zitten, nauwkeurig in te stellen zitting, een rugleuning met lendengedeelte, instelbare negatieve zitneiging om rechtop te zitten en meervoudig verstelbare armleuningen. Marva voldoet daarmee volledig aan de meest uitgebreide standaardspecificaties voor bureaudraaistoelen volgens EN 1335 type A. De technologie van het synchroon mechanisme is onzichtbaar en geïntegreerd onder de zitting.
Ook de bedieningselementen zijn mooi onder de zitting verwerkt.

1_Mechanism Mechaniek

_1 Synchronous mechanism
Synchroon mechaniek

_2 Engageable seat tilt
Instelbare neiging van de zitting

_3 Seat depth adjustment
Zitdiepteverstelling

_4 Backrest height adjustment
Rug hoogteverstelling

2_Backrest Rug

_2 Upholstered backrest
Rug gestoffeerd

_1 Mesh backrest
Netweave Rug

3_Armrests Armleggers

_1 2D T-shaped armrests
Armleggers 2D-T-vormig

_3 3D | 4D T-shaped armrests
Armleggers 3D | 4D-T-vormig

_7 2D ring-shaped armrests
Armleggers 2D ovaal

4_Options Opties

_1 Lumbar support, mesh
Lumbaalsteun net

_2 Lumbar support, upholstered
Lumbaalsteun, gestoffeerd

_3 Coat hanger, upholstered back
Kledinghanger gestoffeerde rug

5_Base Onderstel

_1 5-prong base, black plastic, castors
5 teens kruisvoet, kunststof zwart, wielen

_2 5-prong base, black aluminium, castors
5 teens kruisvoet, alu zwart, wielen

_3 5-prong base, polished aluminium, castors
5 teens kruisvoet, alu gepolijst, wielen

_4 5-prong base, foot ring, black alu | polished, glides
5 teens kruisvoet, voetenring, alu zwart | gepolijst, glijders

1_1	Synchronous mechanism, with automatic spring tension adjustment Synchroon mechaniek, met automatische gewichtsinstelling	●
_2	Additional fine spring tension adjustment and engageable seat tilt -4° Extra tegendruk fijnafstelling en instelbare neiging van de zitting -4°	○
_3	Seat depth adjustment 80 | 100 mm (100 mm option for mesh back) Zitdiepteverstelling 80 | 100 mm (100 mm optioneel bij netweave rug)	● | ○
_4	Backrest height adjustment 80 mm Rug hoogteverstelling 80 mm	●
2_1	Upholstered backrest Rug gestoffeerd	●
_2	Mesh backrest Netweave Rug	●
3_1	2D T-shaped armrests, polyurethane top, adjustable H 100 mm Armleggers 2D-T-vormig, opdek polyurethaan, verstelbaar	○
_2	2D T-shaped armrests, upholstered top, adustable 100 mm Armleggers 2D-T-vormig, opdek gestoffeerd, verstelbaar	○
_3	3D T-shaped armrests, polyurethane top, adjustable H 100 mm | W 70 mm | A 60 mm Armleggers 3D-T-vormig, opdek polyurethaan, verstelbaar	○
_4	3D T-shaped armrests, upholstered top, adjustable H 100 mm | W 70 mm | A 60 mm Armleggers 3D-T-vormig, opdek gestoffeerd, verstelbaar	○
_5	4D T-shaped armrests, polyurethane top, adjustable H 100 mm | W 70 mm | D 60 mm | A+/-30° Armleggers 4D-T-vormig, opdek polyurethaan, verstelbaar	○
_6	4D T-shaped armrests, upholstered top, adjustable H 100 mm | W 70 mm | D 60 mm | A+/-30° Armleggers 4D-T-vormig, opdek gestoffeerd, verstelbaar	○
_7	2D ring-shaped armrests, plastic top, adjustable H 100 mm | W 70 mm Armleggers 2D ovaal, opdek kunststof, verstelbaar	○
4_1	Height and depth adjustable lumbar support for mesh back Lumbaalsteun, in hoogte en diepte verstelbaar, voor netrug	○
_2	Depth adjustable lumbar support for upholstered back Lumbaalsteun, in diepte verstelbaar, voor gestoffeerde rug	○
_3	Coat hanger, black, for upholstered back Kledinghanger, zwart, voor gestoffeerde rug	○
_4	Coat hanger, black, for mesh back Kledinghanger, zwart, voor netrug	○
5_1	5-prong base, black plastic, castors 5 teens kruisvoet, kunststof zwart, wielen	●
_2	5-prong base, black aluminium, castors 5 teens kruisvoet, alu zwart, wielen	●
_3	5-prong base, polished aluminium, castors 5 teens kruisvoet alu gepolijst, wielen	●
_4	5-prong base with foot ring, polished aluminium, with glides 5 teens kruisvoet, alu gepolijst, met glijders	●
_5	5-prong base with foot ring, black aluminium, with glides 5 teens kruisvoet, alu zwart, met glijders	●
_6	Hooded castors for soft floors Wielen voorzien van velg voor zachte ondergrond	○
_7	Hooded castors for hard floors Wielen voorzien van velg voor harde ondergrond	○
_8	Hard castors for soft floors Wielen voor zachte ondergrond	●
_9	Soft castors for hard floors Wielen voor harde ondergrond	○

Standard Standaard ●
Optional Optioneel ○

staatsexamen

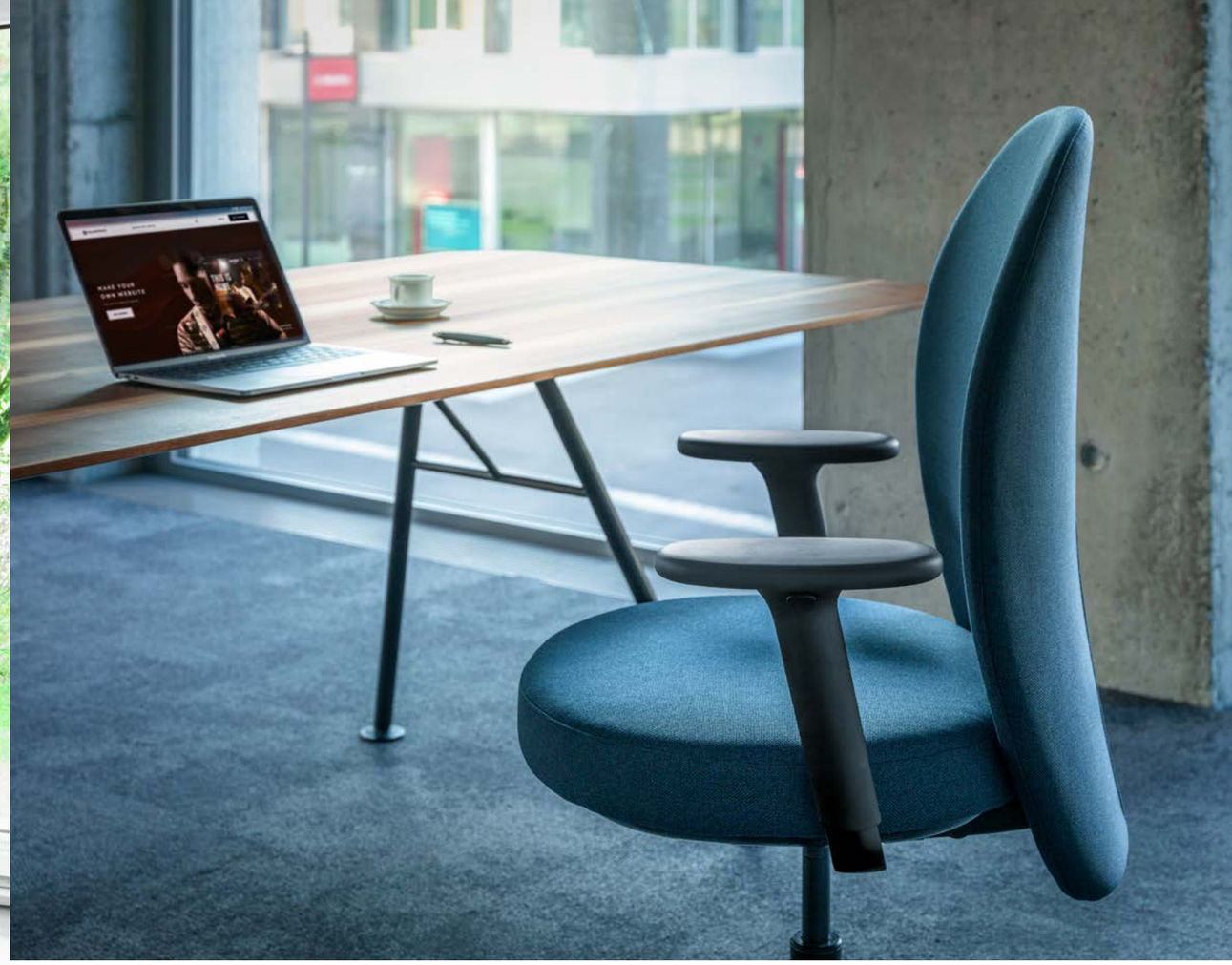

CENTER

Marva

Dimensions Maten

Swivel chair with upholstered back
Draaistoel met gestoffeerde rug

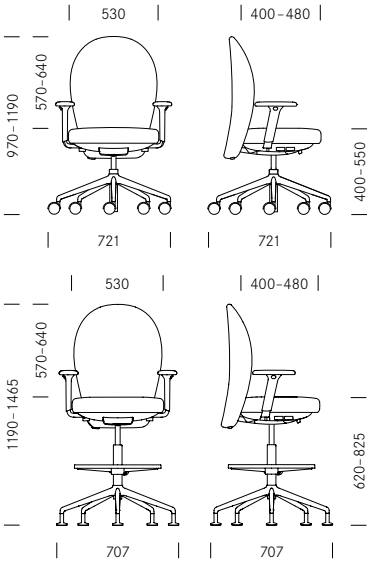

Swivel chair with mesh back
Draaistoel met netweave rug

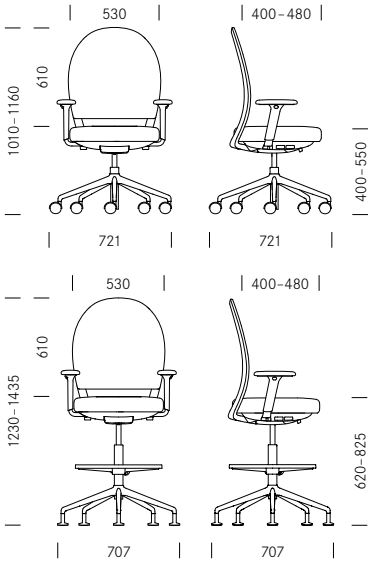

Mesh back Netweave rug

Comf Style mesh fabric Netweave Comf Style

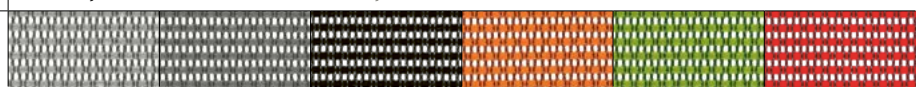

Code 4298 | Code 4299 | Code 4341 | Code 4306 | Code 4389 | Code 4308

A complete overview of all the available fabric and leather collections is available in the 'Colours & Collections' folder
Een overzicht van alle stof en leersoorten vindt u in onze brochure „Colours & Collections"

De Projectinrichter

www.deprojectinrichter.com
088 - 650 12 34

3-year guarantee
3 jaar garantie

girsberger

CO_2-neutral since 2015 and committed to continued improvements